Dist. à vis coupure de pression (commande directe, réglable)

PSV4-10.-.-0-..

IMAV-Hydraulik GmbH
Breite Strasse 10
D-40670 Meerbusch (Osterath)
Téléphone +49 (0)2159 - 9188.0
Fax +49 (0)2159 - 4242
Courriel: info@imav.com
Internet: http://www.imav.com

MP-570-101-00
(Modifications réservées!)

Symbole:

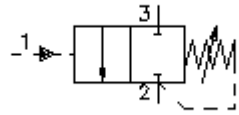

Pression nom.:
380 bar

Débit nominal:
15 l/min.

HEX 3/4"

HEX 1"
(Couple
de serrage :
48 - 54 Nm)

Perçage
de réception
C-10-3
voir
Plan coté N°. :
IK-300-109-00

HEX 5/16" ("J")
(HEX 1/4")

HEX 3/16" ("S")

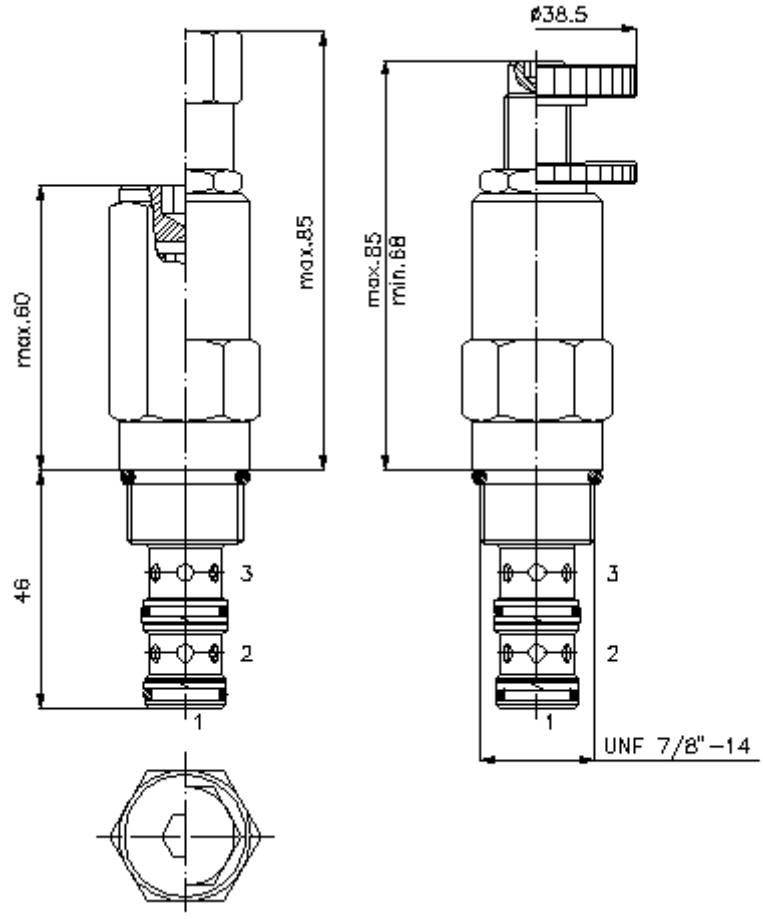

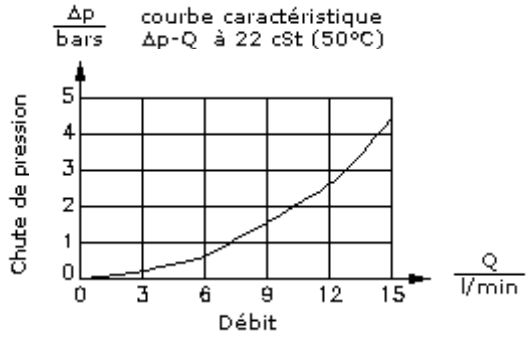

Dist. à vis coupure de pression (commande directe, réglable)

PSV4-10.-.-0-..

IMAV-Hydraulik GmbH
Breite Strasse 10
D-40670 Meerbusch (Osterath)
Téléphone +49 (0)2159 - 9188.0
Fax +49 (0)2159 - 4242
Courriel: info@imav.com
Internet: http://www.imav.com

MP-570-101-00
(Modifications réservées!)

Exemple de commande:

PSV4 - 10N - C - 0 - 14
A B C D E

Clés de types:

A **Modèle d'appareil**
valve de décharge
Distributeur à poussoir
commande directe

B **Taille et étanchéité**
10N = Buna (NBR)
10V = Viton (FPM)

C **Mode de réglage**
J = six pans creux
S = arbre à vis
C = couvercle d'obturation
K = volant manuel

D **Forme de construction**
0 = valve à visser

E **Paliers de pression**
05 = 3,4 - 31 bars
09 = 6,9 - 62 bars
14 = 13,8 - 97 bars
28 = 20,7 - 193 bars
56 = 34,5 - 386 bars

Caractéristiques techniques:

remarque:	Raccord "1" jusqu'à max. 380 bars
Pression nominale:	380 bars
Débit nominal:	15 l/min
Poids:	0,24 kg
Plage de température:	-40°C à 120°C
Agent de pression:	Huile hydraulique HL selon DIN 51524 T1 (ISO TC 131)
Joint:	au choix Buna (NBR) ou Viton (FPM), ainsi qu'anneau support en téflon (PTFE)
Perçage de réception:	C-10-3 voir plan coté N°. : IK-300-109-00
Carter:	3LH-10.-B.. voir plan coté N°. : IH-300-000-00
Jeu de joints:	SP-MDS-10N-32 (NBR), SP-MDS-10V-32 (FPM)