układ wierconych otworów dla czterodrog. zaworu (UNF 7/8")

C-10-4

Symbol:

C-10-4

IMAV-Hydraulik GmbH
Breite Strasse 10
D-40670 Meerbusch (Osterath)
Telefon +49 (0)2159 - 9188.0
Telefaks +49 (0)2159 - 4242
E-mail: info@imav.com
Internet: http://www.imav.com

IK-400-109-00

(Zmiany zastrzeżone!)

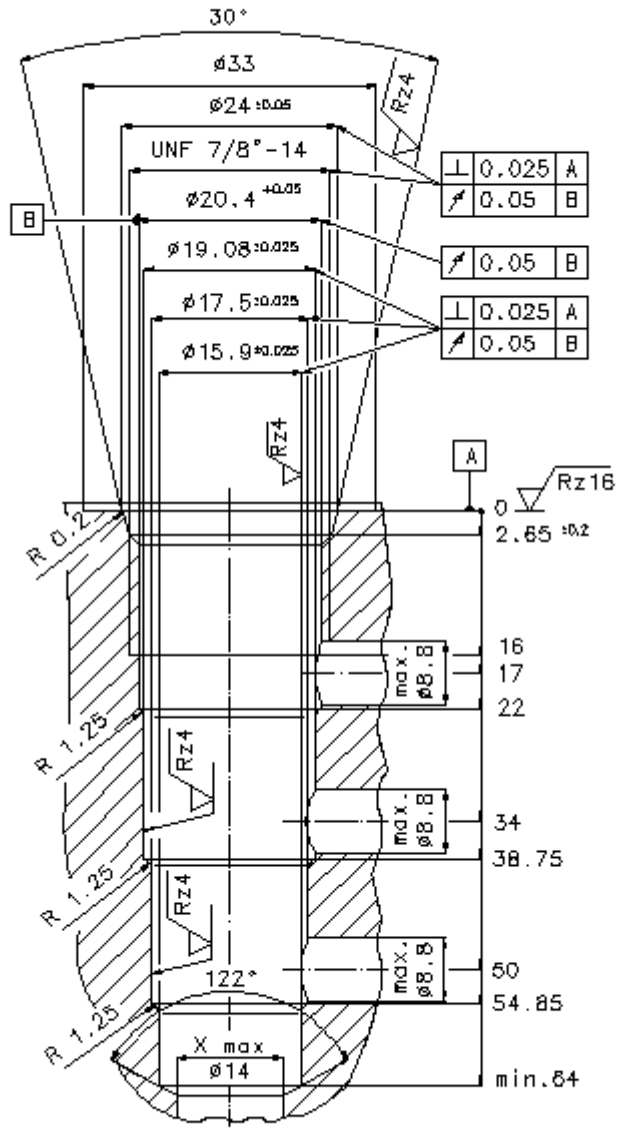

układ wierconych otworów dla czterodrog. zaworu (UNF 7/8")

C-10-4

IMAV-Hydraulik GmbH
Breite Strasse 10
D-40670 Meerbusch (Osterath)
Telefon +49 (0)2159 - 9188.0
Telefaks +49 (0)2159 - 4242
E-mail: info@imav.com
Internet: http://www.imav.com

IK-400-109-00

(Zmiany zastrzeżone!)